23267.15.00.03

Ra 12,5 (√)

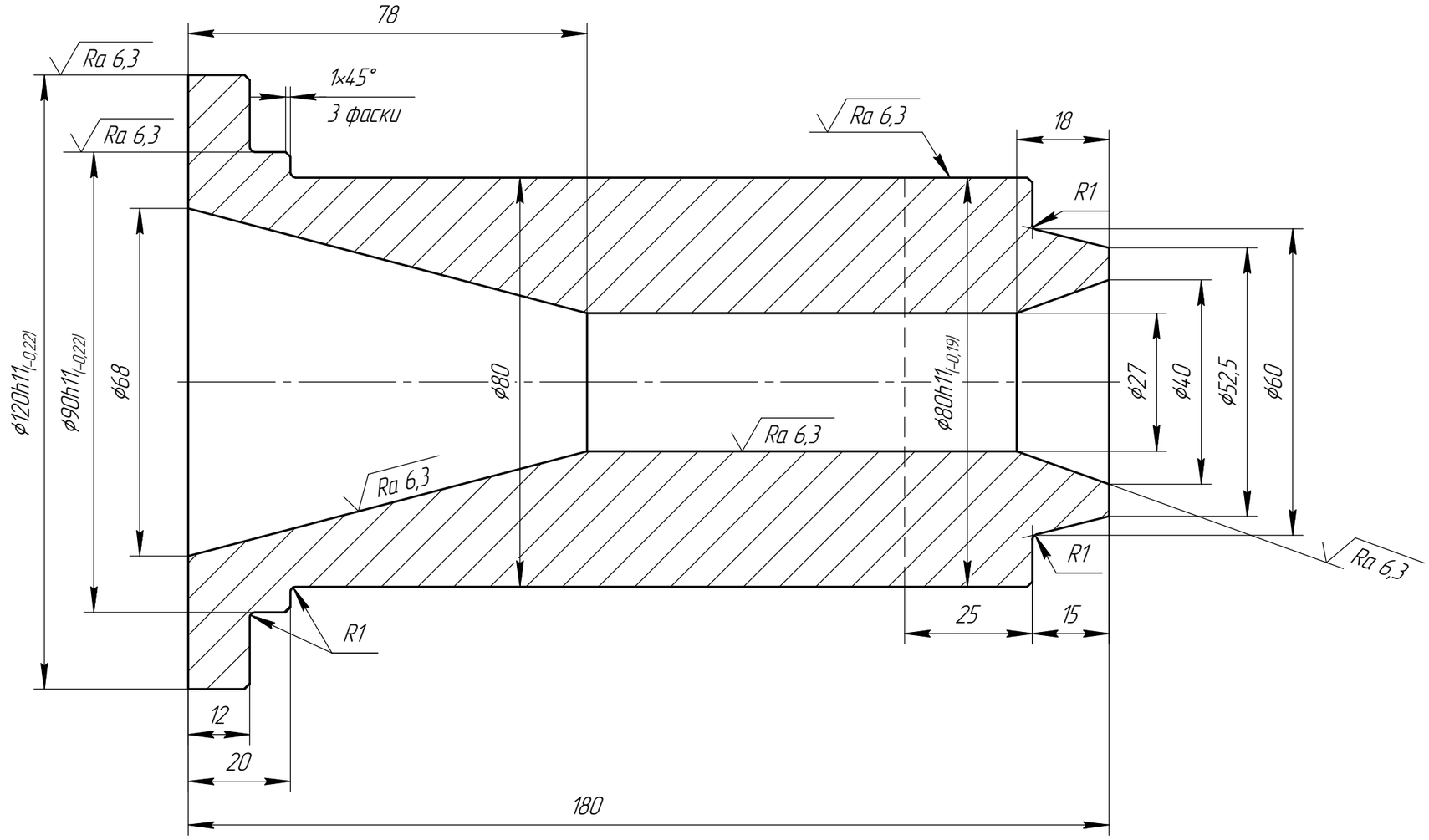

(1:4)

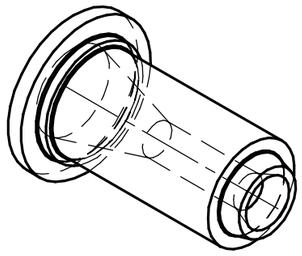

1 Неуказанные предельные отклонения размеров H14, h14, $\pm \frac{IT14}{2}$.

Изм.	Лист	23267.15.00.03			
Разраб.		Втулка турбулентная	Лит.	Масса	Масштаб
Пров.			И	5,86	1:1
Т.контр.			Лист	Листов 1	
Н.контр.		Сталь 12Х18Н10Т ГОСТ 5632-2014			
Утв.					

Перв. примен. | Справ. № | Подп. и дата | Инв. № дубл. | Взам. инв. № | Подп. и дата | Инв. № подл.

Копировал | Формат А3